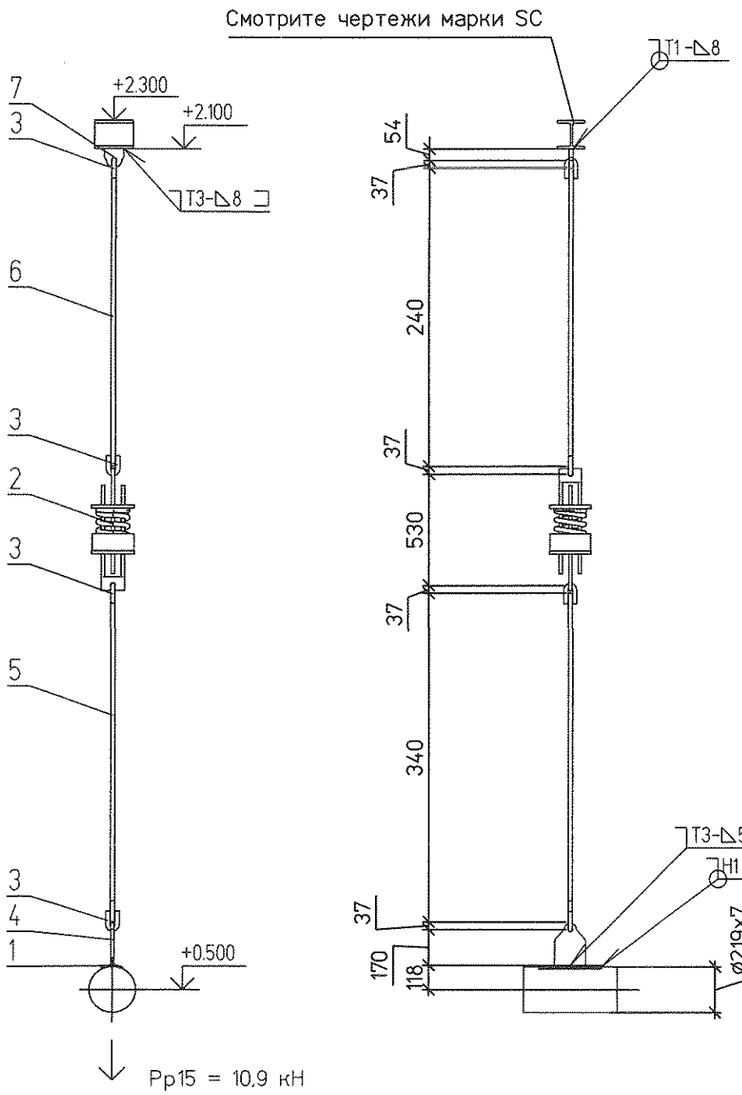

Спецификация на 1 комплект

№	Обозначение	Наименование	Кол	Материал	Масса ед.	Масса общ.	Примечание
1	2-23 ОСТ 34-10-733-93	Накладка 219У	1	20-3-Т ГОСТ 1577-93	1.90	1.90	
2	18 ОСТ 34-10-743-93	Блок пружинный	1	Сборный	26.00	26.00	
3	1-03 ОСТ 34-10-729-93	Ушко	4	20 ГОСТ 1050-88	0.49	1.96	
4	1-03 ОСТ 34-10-733-93	Проушина	1	С235 ГОСТ 27772-88	2.90	2.90	
5	3-63 ОСТ 34-10-739-93	Тяга	1	20 ГОСТ 1050-88	3.33	3.33	L уточнить на монтаже
6	ГОСТ 2590-2006	Круг ø20 L = 240	1	20 ГОСТ 1050-88	0,59	0,59	L уточнить на монтаже
7	№1350.12.38А-30UNB-1357-TD л.16	Проушина 20	1	С235 ГОСТ 27772-88	1.17	1.17	
	ГОСТ 9467-75	Электроды		Э42А		0.65	

Итого 38,5 кг

План расположения подвески 15

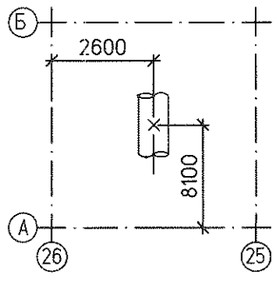

План расположения подвески 19

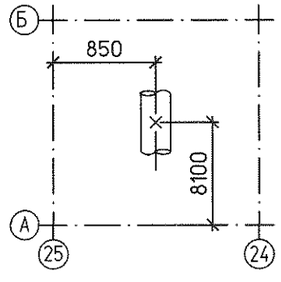

План расположения подвески 21

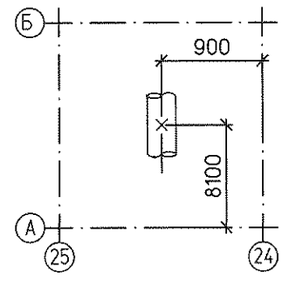

1. Монтажный чертеж №1350.12.38А-30UNB-1357-TD л.5 (30LCA21...23BR001).
2. Технические требования к сварке деталей опор трубопроводов смотрите ОСТ 34-10-723-93.
3. Изготовить три комплекта.

Поз. опоры	Характеристики пружины: Табличные данные: Допускаемая рабочая нагрузка Рмакс.кН	Прогиб при допускаемой раб. нагр. Lмакс.мм	Высота пружины в своб. сост. Нсв. мм	В монтаж. сост.: Высота пружины Нмонт.мм	Нагрузка на пружину Рмонт.кН	В рабочем сост.: Высота пружины Нраб. мм	Нагрузка на пружину Рраб.кН	В холод. сост.: Высота пружины Нхол. мм	Нагрузка на пружину Рхол.кН	Нагрузка на пружину при гидроисп. Рг. кН	Нагрузка на несущие конструкции Р. кН
15	16.34	70	201	165	8.6	155	10.9	164	8.72	9.72	16,35
19	16.34	70	201	168	7.76	158	10.21	168	7.9	9.11	15,32
21	16.34	70	201	167	8.1	156	10.69	166	8.24	9.28	16,1

Изм.	Кол.уч	Лист	№док.	Подп.	Дата
Н. контр.		Михеев			03.10.12
Проверил		Шкитилева			03.10.12
Разработал		Сапонджян			03.10.12

1350.12.38А-30UNB-1357-TD

Объекты III очереди строительства ЗАО СГК (ТЭЦ)

Сетевая установка основных и пиковых подогревателей турбоагрегатов ст.№8,9. II система теплоснабжения.

Стадия	Лист	Листов
Р	6.1	

Трубопроводы конденсата от пиковых к основным подогревателям. Часть 1/3. Пружинные подвески 15,19,21.

Открытое акционерное общество Институт Теплоэлектропроект Нижний Новгород

Взам. инв. №

Подпись и дата

Инв. № подл. 83499

Формат А3

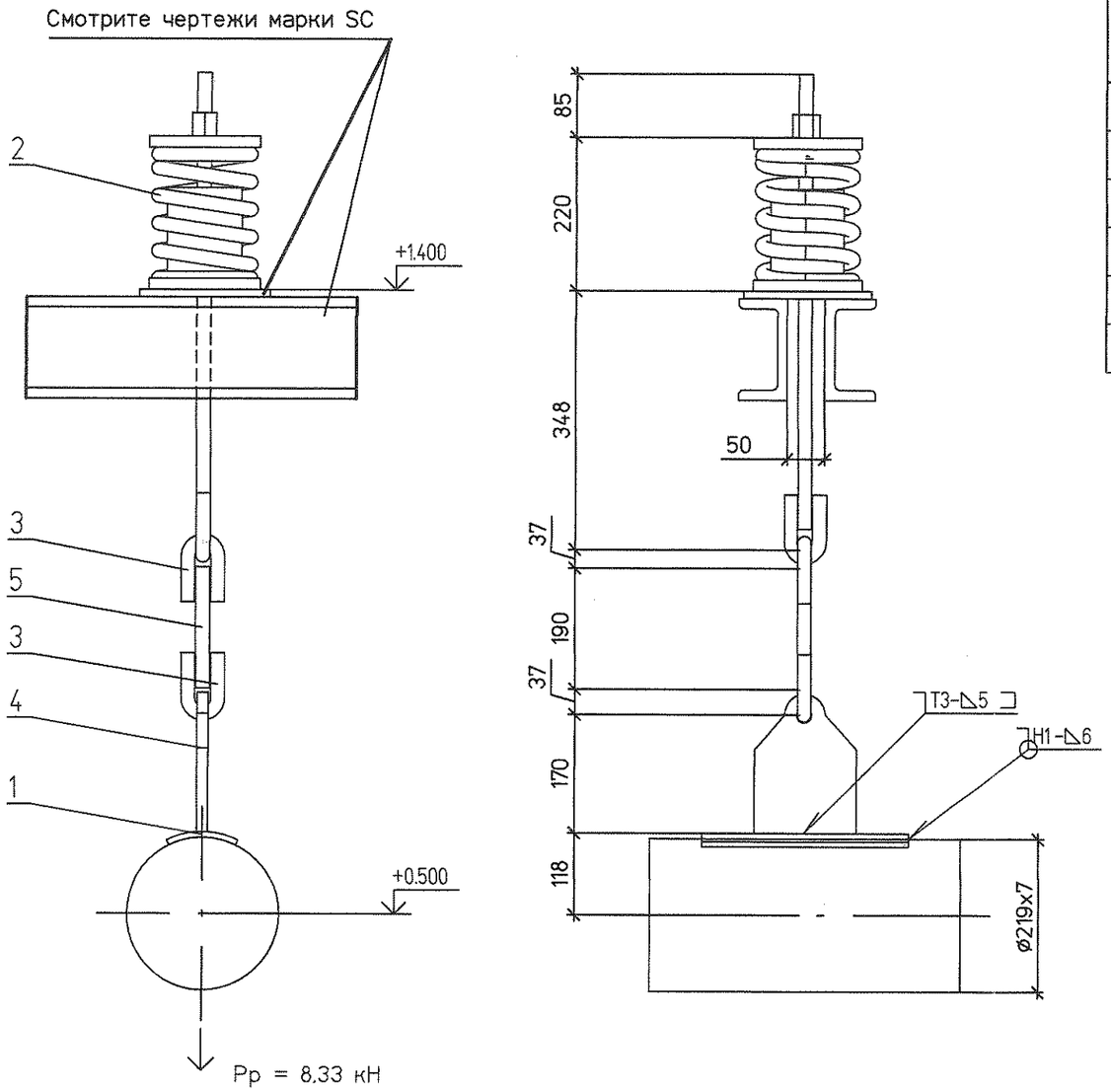

Спецификация на 1 комплект

№	Обозначение	Наименование	Кол	Материал	Масса ед.	Масса общ.	Примечание
1	2-23 ОСТ 34-10-733-93	Накладка 219У	1	20-3-Т ГОСТ 1577-93	1.90	1.90	
2	17 ОСТ 34-10-745-93	Блок пружинный опорный	1	Сборный	14.70	14.70	тягу обрезать на монтаже
3	1-03 ОСТ 34-10-729-93	Ушко	2	20 ГОСТ 1050-88	0.49	0.98	
4	1-03 ОСТ 34-10-733-93	Проушина	1	С235 ГОСТ 27772-88	2.90	2.90	
5	ГОСТ 2590-2006	Круг ø20 L = 190	1	20 ГОСТ 1050-88	0.6	0.6	L уточнить на монтаже
	ГОСТ 9467-75	Электроды		Э42А		0.31	

Итого 21.39 кг

План расположения

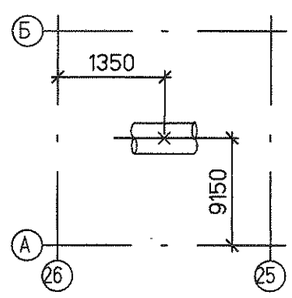

1. Монтажный чертеж №1350.12.38А-30UNB-1357-TD л.5 (30LCA21...23BR001).
2. Технические требования к сварке деталей опор трубопроводов смотрите ОСТ 34-10-723-93.

Характеристики пружины										
Табличные данные			В монтаж. сост.		В рабочем сост.		В холод. сост.		Нагрузка на пружину при гидроисп.	Нагрузка на несущие конструкции
Допускаемая рабочая нагрузка	Прогиб при допускаемой раб. нагр.	Высота пружины в своб. сост.	Высота пружины	Нагрузка на пружину	Высота пружины	Нагрузка на пружину	Высота пружины	Нагрузка на пружину		
Рмакс.кН	Lмакс.мм	Нсв. мм	Нмонт.мм	Рмонт.кН	Нраб. мм	Рраб.кН	Нхол. мм	Рхол.кН	Рг. кН	Р, кН
11.67	70	188	146	7.09	139	8.33	146	7.15	5.43	12.5

Изм.	Кол.уч	Лист	№док.	Подп.	Дата
Н. контр.		Михеев			
Проверил		Шкитилева			
Разработал		Сапонджян			

1350.12.38А-30UNB-1357-TD

Объекты III очереди строительства ЗАО СГК (ТЭЦ)

Сетевая установка основных и пиковых подогревателей турбоагрегатов ст.№8,9. II система теплоснабжения.

Стадия	Лист	Листов
Р	6.2	

Трубопроводы конденсата от пиковых к основным подогревателям. Часть 1/3. Пружинная подвеска 16.

ОТКРЫТОЕ АКЦИОНЕРНОЕ ОБЩЕСТВО ИНСТИТУТ ТЕПЛОЭЛЕКТРОПРОЕКТ НИЖНИЙ НОВГОРОД

Взам. инв. №

Подпись и дата

Инв. № подл. 83499

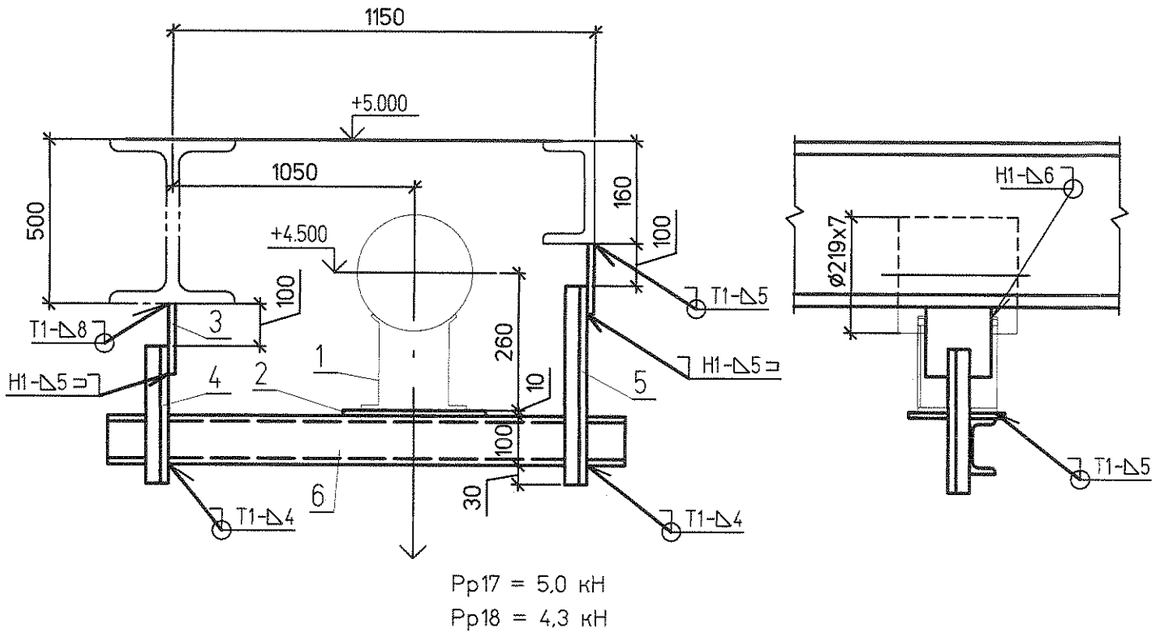

Рр17 = 5.0 кН
Рр18 = 4,3 кН

Спецификация на 1 комплект

№	Обозначение	Наименование	Кол	Материал	Масса ед.	Масса общ.	Примечание
1	33 ОСТ 34-10-616-93	Опора 219У	1	Сборный	7,30	7,30	
2	ГОСТ 19903-74	Лист Б-ПН-0 10х250х200	1	Ст3сп ГОСТ 14637-89	3,93	3,93	
3	ГОСТ 19903-74	Лист Б-ПН-0 10х200х200	2	Ст3сп ГОСТ 14637-89	3,14	6,28	
4	ГОСТ 8509-93	Уголок 50х50х5-В L=300	1	Ст3сп ГОСТ 535-2005	1,13	1,13	
5	ГОСТ 8509-93	Уголок 50х50х5-В L=640	1	Ст3сп ГОСТ 535-2005	2,4	2,4	
6	ГОСТ 8240-97	Швеллер 10У L=1300	1	Ст3сп ГОСТ 535-2005	11,17	11,17	
	ГОСТ 9467-75	Электроды		Э42А		0.16	

Итого: 32,37 кг

План расположения опоры 17

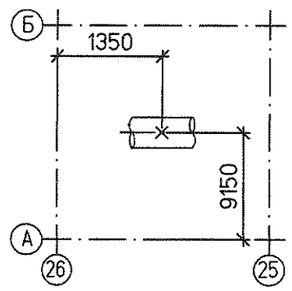

План расположения опоры 18

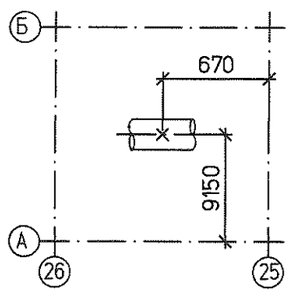

1. Монтажный чертеж №1350.12.38А-30UNB-1357-TD л.5 (30LCA21...23BR001).
2. Технические требования к сварке деталей опор трубопроводов смотрите ОСТ 34-10-723-93.
3. Изготовить два комплекта.

Изм.	Кол.уч	Лист	№док.	Подп.	Дата	1350.12.38А-30UNB-1357-TD			
						Объекты III очереди строительства ЗАО СГК (ТЭЦ)			
						Сетевая установка основных и пиковых подогревателей турбоагрегатов ст.№8,9. II система теплоснабжения.	Стадия	Лист	Листов
							Р	6.3	
Н. контр.		Михеев			08.10.13	Трубопроводы конденсата от пиковых к основным подогревателям. Часть 1/3. Скользящие опоры 17,18.	ОТКРЫТОЕ АКЦИОНЕРНОЕ ОБЩЕСТВО ИНСТИТУТ ТЕПЛОЭЛЕКТРОПРОЕКТ НИЖНИЙ НОВГОРОД		
Проверил		Шкитилева			10.10.13				
Разработал		Сапонджян			10.10.13				

Инв. № подл.	Подпись и дата	Взам. инв. №
83499		

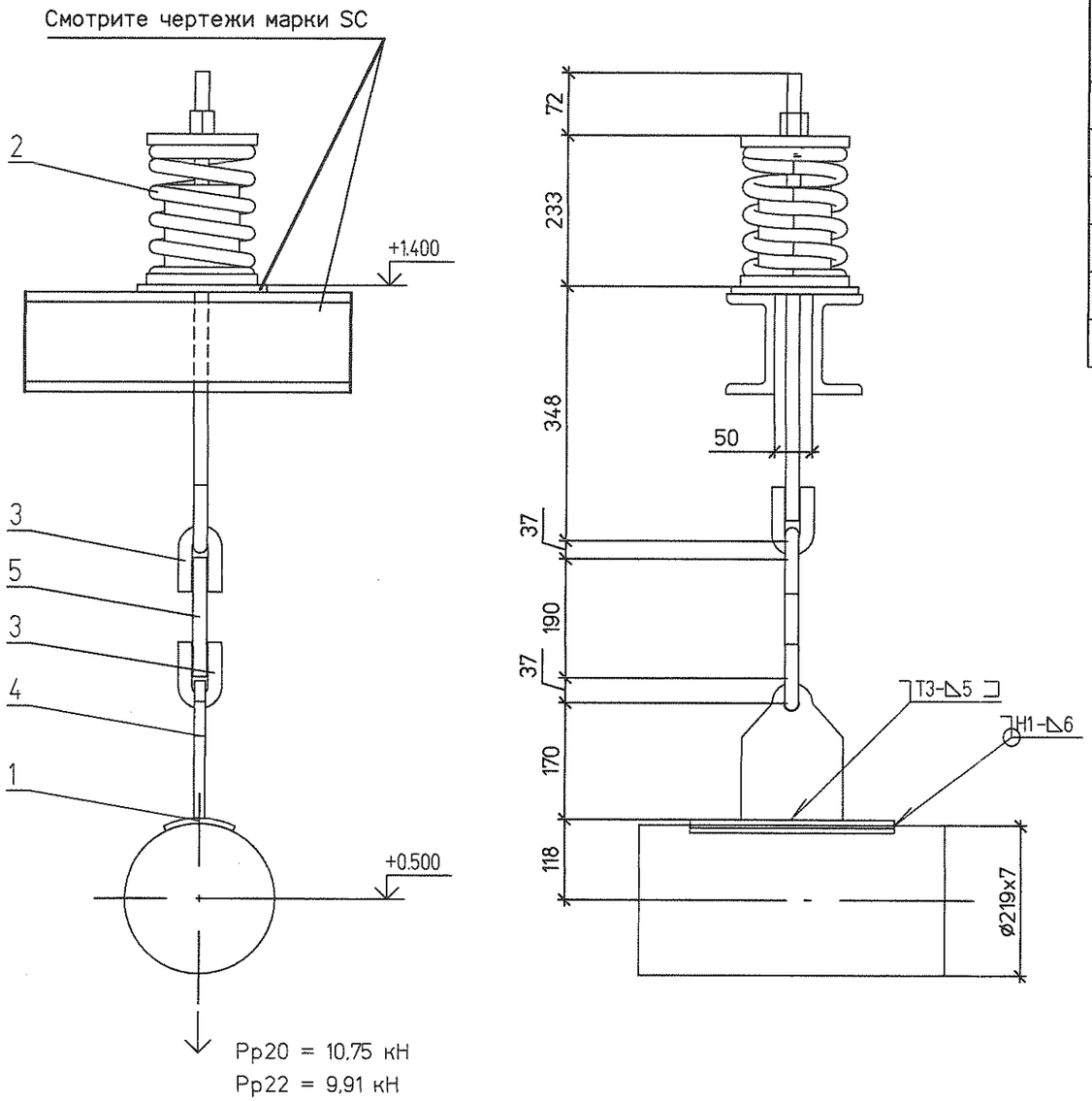

Спецификация на 1 комплект

№	Обозначение	Наименование	Кол	Материал	Масса ед.	Масса общ.	Примечание
1	2-23 ОСТ 34-10-733-93	Накладка 219У	1	20-3-Т ГОСТ 1577-93	1.90	1.90	
2	18 ОСТ 34-10-745-93	Блок пружинный опорный	1	Сборный	16,1	16,1	тягу обрезать на монтаже
3	1-03 ОСТ 34-10-729-93	Ушко	2	20 ГОСТ 1050-88	0.49	0.98	
4	1-03 ОСТ 34-10-733-93	Проушина	1	С235 ГОСТ 27772-88	2.90	2.90	
5	ГОСТ 2590-2006	Круг ø20 L = 190	1	20 ГОСТ 1050-88	0.6	0.6	L уточнить на монтаже
	ГОСТ 9467-75	Электроды		Э42А		0.33	

Итого: 22.81 кг

План расположения подвески 20

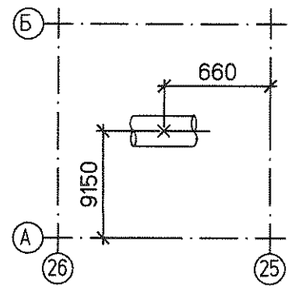

План расположения подвески 22

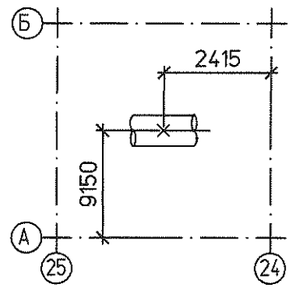

1. Монтажный чертеж №1350.12.38А-30UNB-1357-TD л.5 (30LCA21...23BR001).
2. Технические требования к сварке деталей опор трубопроводов смотрите ОСТ 34-10-723-93.
3. Изготовить два комплекта.

Поз. опоры	Характеристики пружины										Нагрузка на несущие конструкции Р, кН
	Табличные данные			В монтаж. сост.		В рабочем сост.		В холод. сост.		Нагрузка на пружину при гидроисп. Рг. кН	
	Допускаемая рабочая нагрузка Рмакс.кН	Прогиб при допускаемой раб. нагр. Lмакс.мм	Высота пружины в своб. сост. Нсв. мм	Высота пружины Нмонт.мм	Нагрузка на пружину Рмонт.кН	Высота пружины Нраб. мм	Нагрузка на пружину Рраб.кН	Высота пружины Нхол. мм	Нагрузка на пружину Рхол.кН		
20	16.34	70	201	163	8.97	156	10.75	163	9.06	6.29	16,2
22	16.34	70	201	167	8.05	159	9.91	167	8.13	5.72	14,9

Изм.	Кол.уч	Лист	№док.	Подп.	Дата
Н. контр.		Михеев			08.10.13
Проверил		Шкитилева			8.10.13
Разработал		Сапонджян			10.09.13

1350.12.38А-30UNB-1357-TD

Объекты III очереди строительства ЗАО СГК (ТЭЦ)

Сетевая установка основных и пиковых подогревателей турбоагрегатов ст.№8,9. II система теплоснабжения.

Стадия	Лист	Листов
Р	6.4	

Трубопроводы конденсата от пиковых к основным подогревателям. Часть 1/3. Пружинные подвески 20,22.

ОТКРЫТОЕ АКЦИОНЕРНОЕ ОБЩЕСТВО ИНСТИТУТ ТЕПЛОЭЛЕКТРОПРОЕКТ НИЖНИЙ НОВГОРОД

Взам. инв. №

Подпись и дата

Инв. № подл. 83499